Rinnai®

BÂTI AUTOPORTANT TRX

COMMERCIAL

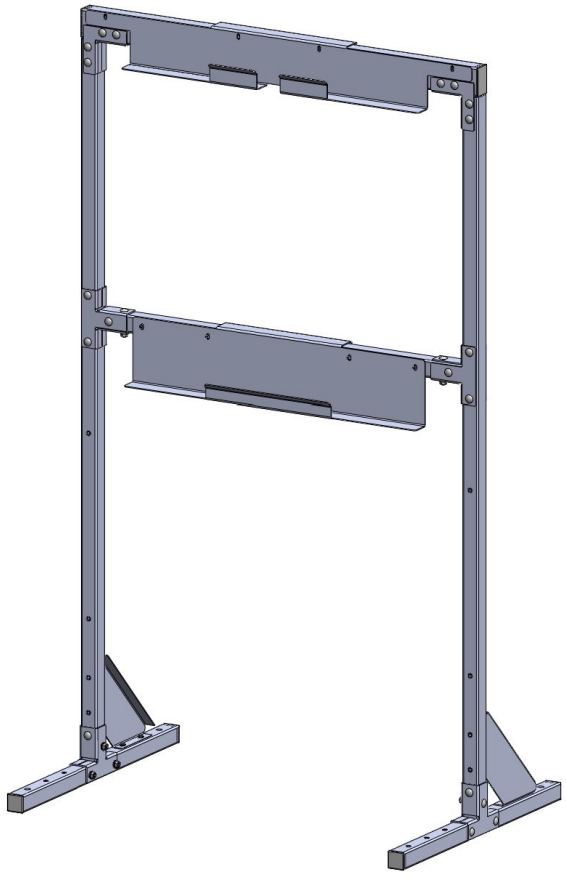

BÂTI AUTOPORTANT TRX	
Référence	103000111
Installation	En intérieur
Application	Modèle TRX02CUiN
Matériau du bâti	Tube carré en acier de calibre 14, 1,5 po (38 mm)
Fini du bâti	Revêtement en poudre
Couleur du bâti	Gris
Poids	51,5 lb (23 kg) (assemblé)
Articles inclus dans le colis	Composants du bâti, visserie et instructions de montage
Articles à fournir sur site	• Rinnai TRX (vendu séparément • Tournevis standard, tournevis à douille ou clé à molette à utiliser avec les vis et les boulons fournis • *(Recommandé)* Quatre vis/ chevilles à expansion pour l'ancrage du bâti au sol. Se reporter aux codes locaux pour déterminer l'épaisseur minimale de béton et utiliser des chevilles à expansion appropriées, capables de supporter le poids du bâti et de l'appareil TRX.

Compatible avec TRX

(Vendu séparément)

Système de bâti mural compact pour 2 appareils sans réservoir

Contactez Rinnai pour plus d'informations sur l'appareil TRX.

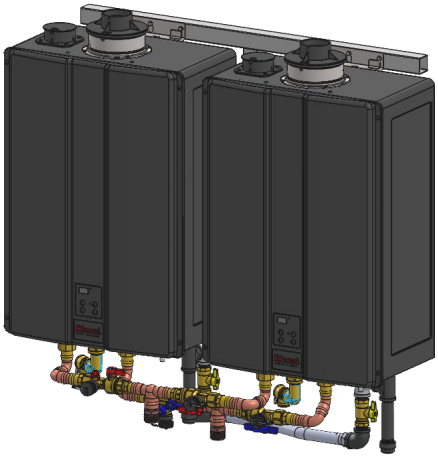

Dimensions

Mesures: po (mm)

Avant

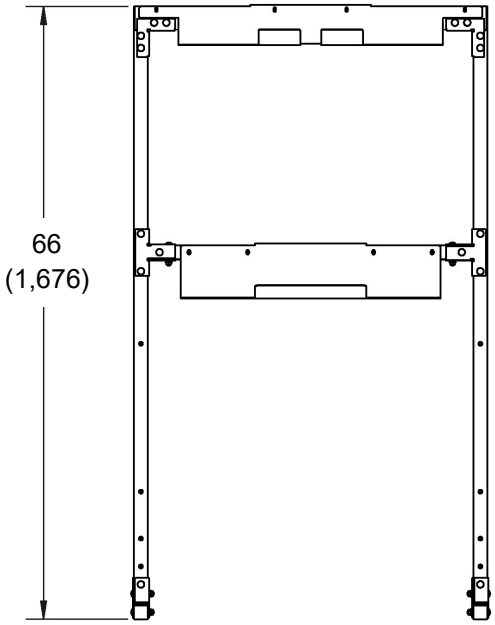

Côté

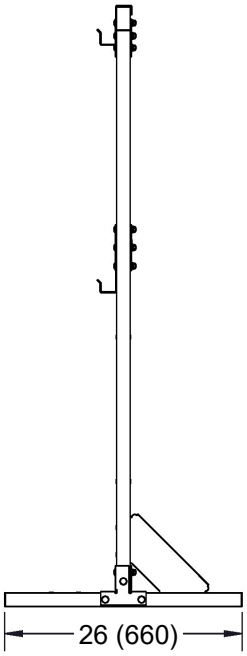

Sommet

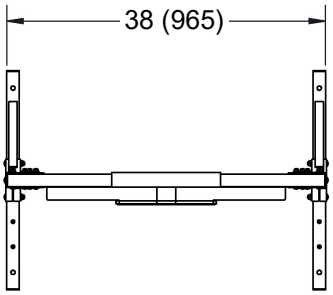

Exemple de configuration

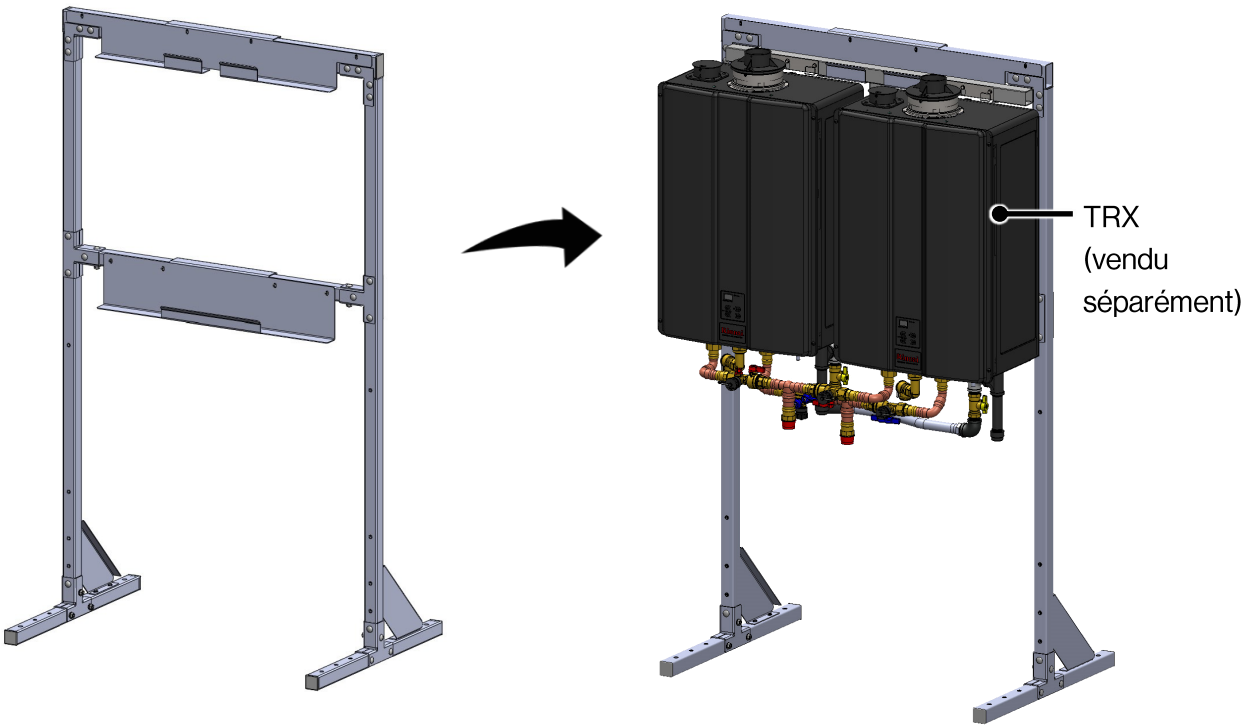

Copyright 2022 Rinnai America Corporation. Rinnai® est une marque déposée de Rinnai Corporation utilisée sous licence par Rinnai America Corporation. Rinnai America Corporation met à jour et améliore sa documentation de façon continue. Ainsi, le contenu des documents est susceptible d'être modifié sans préavis.

100000797-Fr
2/2022